Code Encryptor II

Patente Pendiente - Parte #CE2Y

Manual de Instalación
Street Smart Security

Code Encryptor II

La ubicación del módulo de control es el factor más importante para el rango de alcance y la efectividad del Code Encryptor II. Seleccione una ubicación lo más céntrica posible. Tenga presente que el cliente querrá controlar la operación de la puerta del garaje desde la entrada de la cochera, y también deseará utilizar el control remoto para Armar/Desarmar el panel de alarma desde el área de entrada y salida.

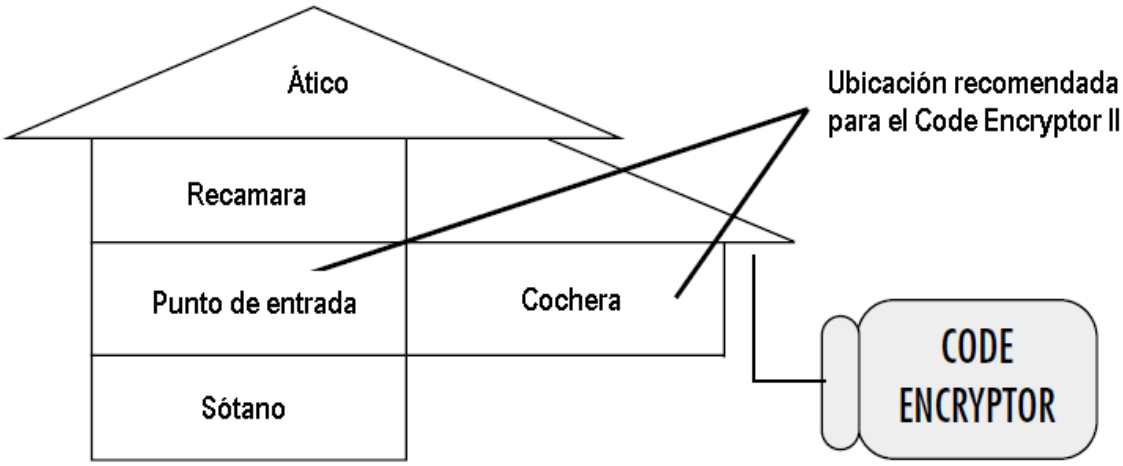

Puesto que el Code Encryptor II usa el bus de comunicación del teclado, querrá poner el receptor dentro o cerca de la cochera para controlar fácilmente lo siguiente:

- Fácil conexión al botón de apertura de la cochera.
- Fácil visualización del LED de estado del sistema.
- Fácil conexión en paralelo al teclado de la alarma para un completo control.

Aunque se puede cablear hasta el panel, instalar el receptor en el punto de Entrada/Salida puede reducir la eficiencia del Code Encryptor II. En la mayoría de los casos, es la cochera el área que provee una mejor ubicación para un fácil control de apertura/cierre de la cochera, visualización del LED de estado del sistema y control del panel de alarma. **NO INSTALE EL MÓDULO DE CONTROL DENTRO DEL GABINETE METÁLICO DEL PANEL DE ALARMA.**

Diagrama de Cableado

Amarillo	Conecte al amarillo del teclado *Los tableros Moose conectan al blanco del teclado
Verde	Conecte al verde del teclado
Gris	(-) Salida Cronometrada del Canal 2
Rojo/Blanco	Canal 2 N/O Relaís (Botón de Empuje de la puerta del Garaje)
Blanco	Canal 2 Común (Botón de Empuje de la puerta del Garaje)
Marrón	Canal 3 Común (5amp)
Marrón/Blanco	Canal 3 N/O (5amp)
Azul/Verde	Canal 3 N/C (5amp)
Rojo	+12VDC
Negro	(-) Tierra
Púrpura	LED (-) Salida

Botón 1 Alarm Botón 1
Alarma ON/OFF/STAY * *
Botón 2 Puerta del Garaje
OPEN/CLOSE
Botón 3 SALIDA DE PÁNICO
Sostenga durante 3 segundos
Salida de Relaís
Presione y Suelte

***Presione y sostenga durante 3 segundos para activar el modo"STAY".*

Instalación

Rojo: Aux. +
Negro: Aux. -
Amarillo: Línea de Datos del teclado
Verde: Línea de Datos del teclado

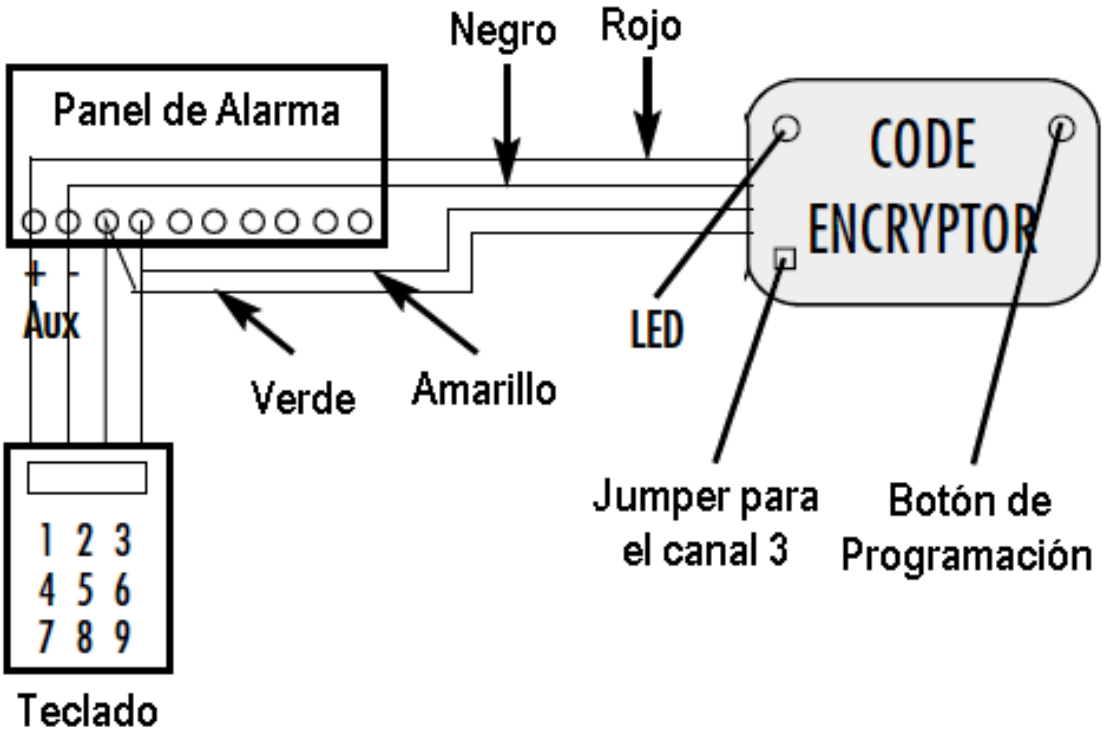

Cableado y Reconocimiento Automático

COMPLETE LOS PASOS 1-8
Paso 1) Desconecte el arnés del receptor.
Paso 2) Conecte los cables Rojo, Negro, Amarillo y Verde al teclado.

ROJO Conecte al Rojo del Teclado o Aux. (+)
NEGRO Conecte al Negro del Teclado o Aux. (-)
VERDE Conecte al Verde del Teclado
AMARILLO Conecte al Amarillo del Teclado
**Moose ZX200/400/900/950 Conecte al alambre Blanco.*

NOTA: Puede hacer estas conexiones al panel o al teclado. Si pone el Code Encryptor II dentro de la cochera o en cualquier otra ubicación distante al panel, puede cablear el Code Encryptor II directamente al teclado.

Paso 3) Asegúrese de que el panel de alarma este encendido y operando.
Paso 4) Conecte el arnés en el receptor, mientras observa el LED.
Paso 5) El LED destellara 1 vez al encendido, después de 2 segundos CUENTE los destellos. Los destellos correspondientes indicarán CUÁL es el panel que ha detectado el Code Encryptor II.

Continuación de Reconocimiento Automático:

Número de destellos	Panel de alarma detectado por el CE II
1	Ninguna Alarma conectada (el CE II regresa al modo predefinido relevador) Vea "Modo Predefinido"
2	Napco Series 1000E (incluyendo 1008E, 1016E, etc.)
3	Moose Z880/Z900/Z950
4	Caddx 8600E, 8980E
5	Ademco No Direccionable
6	Ademco Direccionable
7	DSC 1555/1565/5010 (Power 832)/5015/580
8	DSC 1550, 2525, 2550, 3000
9	Moose ZX200/ZX300/ZX400
10	Moose Z1100E, ADT A910
11	
12	Moose Z1100

Vaya a Programación Obligatoria (Pasos 6, 7 y 8)

Programación Obligatoria

Es obligatorio programar un código de usuario al usar el Code Encryptor II. Esto da al microprocesador del Code Encryptor II un código de usuario para armar y desarmar el panel de alarma.

Paso 6) Verifique que el código de cuatro dígitos que programe al Code Encryptor II sea un código de usuario válido. Ejemplo: Desde el teclado, use el código de usuario para armar el panel; si el panel se arma es un código válido, si no se arma, programe ese código de usuario en el panel de alarma. El CE II usará ese código para armar y desarmar el panel. Es así como este código será válido. *

Paso 7) Presione y SOSTENGA el botón del programación en el receptor; el LED se encenderá y quedará encendido por 3 segundos, luego se apagará. Una vez que el LED se apague, SUELTE el botón de programación, el LED destellará rápidamente.

Paso 8) Usando el teclado, introduzca el código de usuario de cuatro dígitos. Después de introducir el cuarto dígito, el LED dejará de destellar. El código ha sido programado en la memoria no-volátil del Code Encryptor. El Code Encryptor recordará este código en caso de un apagón. Para cambiar a un código de usuario nuevo, repita los pasos 7 y 8.

***NOTA: Se recomienda usar un código de usuario que el cliente no pueda cambiar. Si el código de usuario que se programa en el CE II se cambia, el Code Encryptor II no armará/desarmará el panel de alarma.**

Continúa Programación Obligatoria

Presione y Suelte botón #1	Alarma "Armado Total"
Presione y Suelte botón #1	Alarma "Desarmado"
Presione y Sostenga durante 3 segundos	Alarma "Armado Parcial" o "Anular"

NOTA: El Code Encryptor II armará en modo "Total" aún cuando el usuario esté fuera de casa. No tiene que armar el panel antes de salir. Sin embargo se recomienda que arme el sistema observando el LED de estado o el teclado para verificar que el panel ha recibido y ha respondido a su demanda remota.

El Code Encryptor II en los siguientes paneles se auto direccionará con un código de dirección de teclado específico.

• Ademco direccionable	**Dirección #3**
• Moose direccionable ZX200/ZX400	**Dirección #4**

NO ASIGNE NINGUNO DE ÉSTOS CÓDIGOS DE DIRECCIÓN A OTRO DISPOSITIVO SI ESTÁ USANDO UNO DE LOS PANELES ARRIBA MENCIONADOS. EJEMPLO: Si está usando un Ademco Direccionable, ningún otro dispositivo puede usar la dirección #3 puesto que el CE II se auto direccionara con esa dirección.

***VEA LA PÁGINA 16 PARA DSC 1550 Y CADDX 8980E*.**

Instalación Eléctrica del LED

¡NO CONECTE EL LED DIRECTAMENTE A TIERRA!

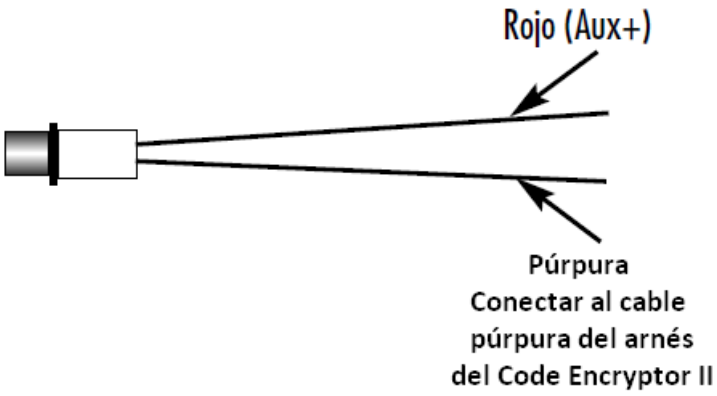

El LED es de voltaje bajo y debe conectarse a través del Código Encryptor II. Si intenta conectar el cable púrpura directamente a Tierra (-) el LED se quemará y no operará de nuevo.

Vaya a Salidas de Canal 2

Salidas de Canal 2
(Cada vez que el botón #2 es oprimido, dos salidas se activan simultáneamente.)

Salida #1 Cierre momentáneo del contacto para Abrir/Cerrar la puerta de la cochera (Véase Interfaz de la puerta de la cochera)

Salida # 2 Salida de 500ma (-) por 3 minutos, (Vea Salida Cronometrada Canal 2)

Interfaz de la Puerta de la Cochera

Todas las puertas de cochera tienen un botón de activación para abrir/cerrar la puerta por medio de una conexión de dos-cables. Haga su conexión al interruptor del botón o al motor de la puerta de la cochera dónde estos dos cables terminan. El Code Encryptor II se integrará al conectar los cables rojo/blanco y blanco del arnés del Code Encryptor II a esos dos cables. Si escoge conectar al motor, rastree los cables del botón de apertura/cierre hacia el motor para determinar el punto de conexión apropiado. La mayoría de las puertas de cochera (excepto los modelos MOM Crusader) usan las terminales #1 y #2. Para los modelos MOM Crusader, use las terminales #2 y #3.

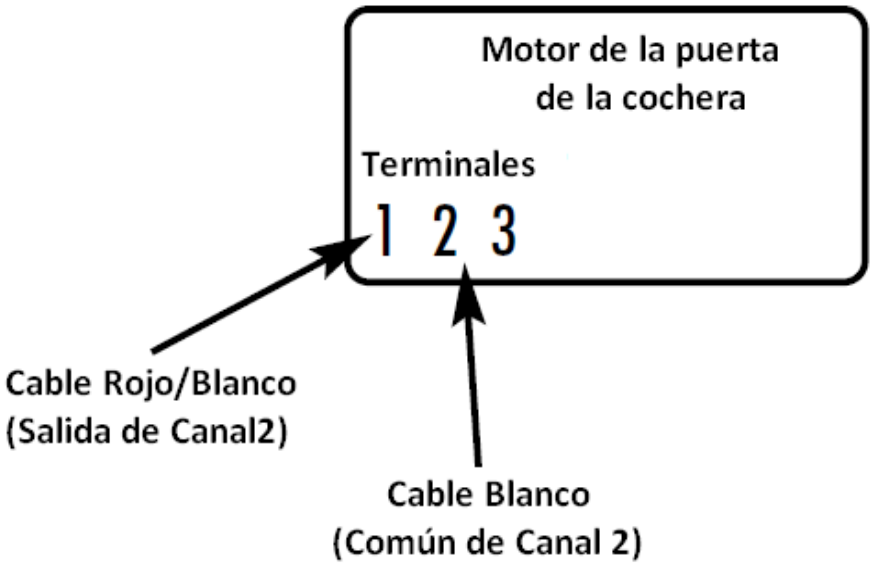

Salida Cronometrada Canal 2

Cada vez que se oprime el botón 2 en el remoto del Code Encryptor II, el cable Gris envía 500ma (-) de salida durante 3 minutos.

Aplicación #1 - Si lo cablea a la puerta de la cochera puede utilizar esta salida para accionar un relevador de 12 Vcd que se energizará cuando abra o cierre la puerta y ampliará así su tiempo de entrada / salida por otros 3 minutos. Por seguridad, puede minimizar el tiempo de entrada en el panel de alarma; así, si un ladrón entra a través del la cochera, el tiempo de entrada será corto. Si el propietario de la casa abre la puerta de la cochera con el Code Encryptor II, el tiempo de entrada se ampliará por 3 minutos. Si está usando la salida de estatus en la cochera, quizás no necesite este tiempo extra, puesto que el control remoto puede desactivar inmediatamente el sistema de alarma y recibirá indicación visual de que la alarma ha sido desconectada. **NOTA: Si está usando esta Salida** **vea programación adicional en la página 20.**

Aplicación #2 - Puede utilizar esta Salida para controlar la iluminación de la entrada/salida. Cada vez que el cliente entre o salga de la casa esta salida puede activar un relevador o un módulo X-10 que interactué con la iluminación de la casa, iluminando su camino mientras sale o regresa a casa. La Salida se activa automáticamente cuando aprieta el botón 2 en el remoto del Code Encryptor II y se apagará después de 3 minutos. **NOTA: Si está utilizando esta Salida** **vea programación adicional en la página 20.**

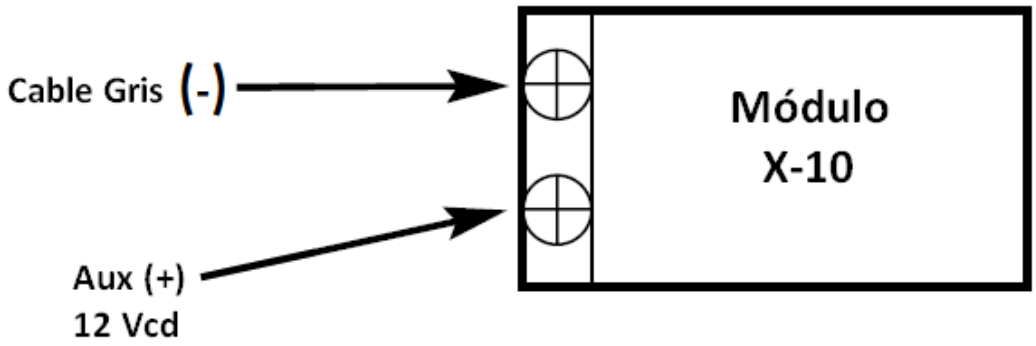

Aplicaciones del Canal 3	
Presione y Suelte el botón #3	Vea Salida de relevador
Presione y Sostenga el botón #3 por 3 segundos	Vea el Modo de Pánico

Salida de Relevador

(No aplica para DSC 1550 o para Caddx 8980E, Vea la página 16.)

Ocasionalmente, querrá usar el canal 3 para el control de accesorios opcionales (por ejemplo: Iluminación, aspersores para riego, módulos X-10). El Code Encryptor II tiene la opción de reconfigurar el canal 3 en una variedad de salidas usando los jumpers. La salida proporcionada por el Code Encryptor II es de relevador tipo C de 5 A (Común, N/O, N/C).

Configuración de los jumpers	Tipo de salida en canal 3
Ambos jumpers colocados (de fábrica)	Salida momentánea
Jumper más cercano al arnés removido	Salida de Cierre (On/Off)
Jumper más distante al arnés removido	Salida cronometrada de 75 s
Ambos jumpers removidos	Salida cronometrada de 150 s

Esta Salida es de relevador tipo C de 5 A (Común, N/O /, N/C). Para energizar el relevador, presione y suelte el botón número 3 (el más pequeño). Debe SOLTAR el botón antes de que el relevador se energice.

Modo de Pánico

Presione y sostenga el botón 3 en el control remoto por lo menos 3 segundos. Esto enviará al panel de alarma una señal de pánico. Presione el botón 1 (el más grande) para desarmar el tablero.

PARA DSC 1555/832 Y MOOSE ZX200/ZX400 DEBE INTRODUCIR UN CÓDIGO DE USUARIO DE CUATRO DÍGITOS PARA CANCELAR EL PÁNICO REMOTO. EL REMOTO NO CANCELARÁ UN PÁNICO.

DESACTIVANDO LA FUNCIÓN DE PÁNICO:

En caso de que el usuario no quiera el botón de pánico del control remoto, este puede ser desactivado de la memoria del Code Encryptor II.

Paso 1) Desconecte el arnés del Code Encryptor II.
Paso 2) Presione y SOSTENGA el botón del programación.
Paso 3) Mientras SOSTIENE el botón del programación, conecte el arnés del Code Encryptor II, el LED encenderá.
Paso 4) Espere hasta que el LED se apague.
Paso 5) Una vez que se apague el LED suelte el botón.

Continúa Modo de Pánico

ACTIVANDO EL MODO PÁNICO

NOTA: Esta es la configuración de fábrica del Code Encryptor II.

Si ha desactivado previamente el pánico remoto y desea activarlo de nuevo, siga estos pasos. Si es una instalación NUEVA, el modo pánico está activado de fábrica.

Paso 1) Desconecte el arnés del Code Encryptor II.
Paso 2) Presione y SOSTENGA el botón del programación.
Paso 3) Mientras SOSTIENE el botón del programación, conecte el arnés del Code Encryptor II; el LED encenderá.
Paso 4) Inmediatamente suelte el botón del programación.

SI ES NECESARIO, PROGRAME EL PANEL DE ALARMA PARA PÁNICO DEL TECLADO.

Para Agregar o Anular Controles Remotos

PARA AGREGAR UN NUEVO CONTROL REMOTO

MÉTODO #1

Para agregar un control remoto a su Code Encryptor II, desarme el panel de alarma e **introduzca 78738** en el teclado. El sistema armará en el modo "PARCIAL". Presione el botón #1 (el más grande) hasta que el sistema se desarme. Debe presionar un total de cuatro veces. ESTA FUNCIÓN NO ESTÁ DISPONIBLE EN EL MOOSE ZX200/ZX400.

MÉTODO #2

Para agregar un control remoto a su Code Encryptor II, PRESIONE Y SUELTE el botón de programación en el receptor; el LED se encenderá. Inmediatamente presione el botón #1 (el más grande) en el nuevo control remoto TRES VECES; el LED en el receptor debe apagarse, indicando que el control remoto ha sido agregado. Si el LED en el receptor se queda encendido, el remoto no ha sido agregado. Conecte y desconecte el arnés, espere 15 segundos mientras el auto reconocimiento ocurre, y siga estas instrucciones de nuevo.

El Code Encryptor II puede registrar hasta siete controles remotos.

MODO DE FÁBRICA:

- Sí el Code Encryptor II falla en reconocer cualquiera de los datos que vienen del teclado, éste tomará como configuración predefinida el modo relevador para el botón #1
- Sí esto pasa, verifique que esté conectado correctamente a uno de los paneles de alarma mencionados en la página 5.
- Sí ha conectado el CE II a un panel de alarma que no reconoce, siga el cableado abajo mencionado para cambiar a modo "Armado/Desarmado mediante llave".
- Programe una zona como "Armado/Desarmado mediante llave".
- No use los cables verde y amarillo.

Instalación para cambiar a modo "Armado/Desarmado mediante llave"

Rojo	Aux. +
Negro	Aux. -
Café/Blanco	Zona programada para el Armado/Desarmado mediante llave
Café	Común adyacente a la zona

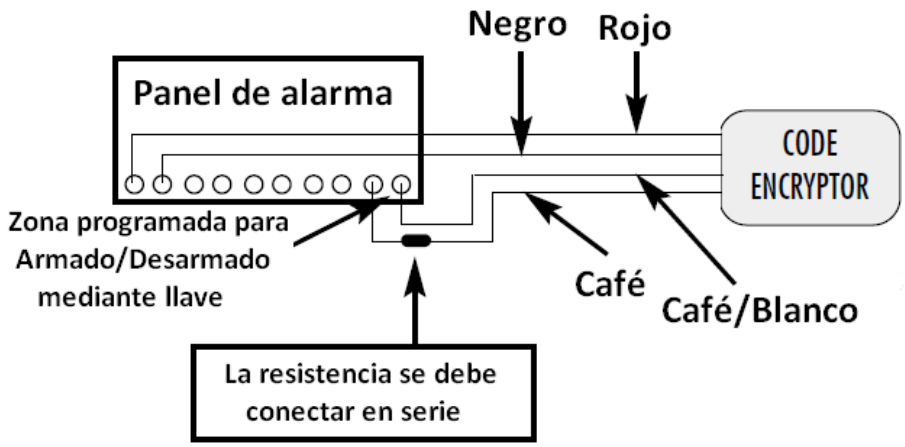

DSC 1550 y Caddx 8980E

• Los paneles de alarma DSC 1550 o Caddx 8980E trabajan de manera diferente a otros paneles. Cuando se arma el sistema de cualquiera de éstos paneles, armarán automáticamente en el modo PARCIAL o ANULADO hasta que una zona de entrada/salida sea activada.

• Debido a esta programación del panel, el Code Encryptor II ha sido diseñado para superar este problema.

Si está usando uno de estos dos paneles siga estas instrucciones:

Paso 1) Verifique que el Code Encryptor II reconozca el sistema de alarma como un Caddx 8980E o un DSC 1550 (vea la página 5).

Paso 2) Use el relevador del Canal 3 para abrir la zona de entrada/salida.

Paso 3) Quite ambos jumpers localizados al lado del arnés.

Cada vez que el Code Encryptor II sea armado en modo TOTAL, el relevador se energizará durante 1 segundo para abrir la zona de entrada/salida. Sí el cliente ya está afuera de la casa cuando el panel esté armándose, el relevador abrirá esa zona automáticamente para armar el panel en modo TOTAL.

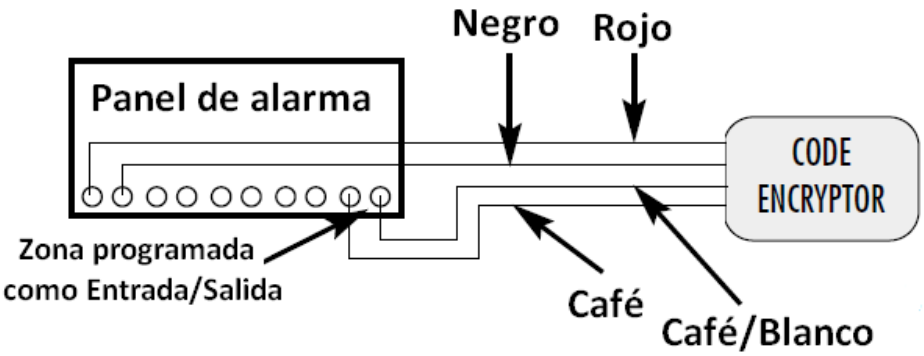

PARA ANULAR TODOS LOS CONTROLES REMOTOS

MÉTODO #1
Para anular un control remoto perdido o robado del Code Encryptor II, debe borrar la memoria entera. Esto anulará todos los remotos actuales. Deberá reingresarlos en la memoria uno a la vez. Para borrar la memoria, desarme el panel e introduzca 76278 en el teclado. El teclado en la mayoría de los paneles hará "beep" o las luces se apagarán momentáneamente para confirmar el borrado. Siga las instrucciones en la página 14 **(para Agregar un Nuevo Remoto)**

MÉTODO #2
Para anular un remoto perdido o robado del Code Encryptor II, debe borrarla memoria entera. Esto anulará todos los remotos actuales. Deberá reingresarlos en la memoria de nuevo. Para borrar, PRESIONE Y SOSTENGA el botón de programación. El LED se encenderá durante cuatro segundos, luego se apagará, y finalmente se encenderá de nuevo, indicando que se han borrado todos los controles remotos de la memoria. Suelte el botón de programación y siga las instrucciones en la página 14 (Para Agregar un Nuevo Remoto)

Solución de Problemas

PROBLEMA: Presiono el Botón #1 (el más grande) pero no pasa nada.
SOLUCIÓN: 1) ¿Programó un código de usuario de cuatro-dígitos VÁLIDO al C E II?
Nota: El código que programe en el Code Encryptor II debe ser un código maestro o uno de los códigos de usuario actuales.
2) Presione el botón #2 (el botón del medio), si NO oye un "clic" en el receptor, VAYA A LA PÁGINA 14 y programe ese control remoto al Code Encryptor II.

PROBLEMA: Presiono y sostengo el botón 3 (el más pequeño) y no consigo un pánico
SOLUCIÓN: 1) ¿Programó el Panel para el pánico del teclado?
2) Para programar el Code Encryptor II para pánico VAYA A LA PÁGINA 13.

PROBLEMA: Estoy usando un DSC 1555 o un Power 832 y el panel no ARMA con el control remoto.
SOLUCIÓN: Asegúrese de que el panel esta programado para "Quick key Enable" sección 015 #4 luz encendida. Apague y encienda el panel de alarma. Espere por lo menos 60 segundos antes de intentar usar el control remoto.

PROBLEMA: Estoy usando un DSC 1555 o un Power 832 y el panel no DESARMA con el control remoto.
SOLUCIÓN: Entre en la programación del panel. Vaya a la sección 017. Asegúrese que la luz #1 este encendida.

PROBLEMA: Estoy usando un Moose Z900/Z950/Z1100/Z1100E/ADT A910 y no esta identificando correctamente.
SOLUCIÓN: Cierre la zona uno mientras conecta el CE II.

Especificaciones

RECEPTOR
• Voltaje de entrada 12 Vcd
• Canal 1 Salida de Datos
• Canal 2 Relevador N/O, Común (10amp)
• Canal 3 seleccionable: Relevador tipo C (N/O, N/C, Común) 5 A. Esta salida puede ser reconfigurada como salida pulsada o cerrada, salida de 75segundos o a Salida de 150 segundos.
• Canal 3 - Salida pánico (Programable en ON/OFF)
Frecuencia 303Mhz
Consumo de Energía en Stand-by 15 mA
Rango de temperatura -5°F a 160°F (sólo uso Interior)

CONTROL REMOTO
Batería 12 Vcd (Parte #GP23A) reemplace la batería por lo menos una vez por año.
Rango 150+ pies

SALIDA CANAL 3

Ambos jumpers colocados (valor de fábrica)	Salida momentánea
Jumper más cercano al arnés removido	Salida de Cierre (On/Off)
Jumper más distante del arnés removido	Salida cronometrada de 75 seg.
Ambos jumpers removidos	Salida cronometrada de 150 seg.

Salidas Reversibles Opcionales

El Canal 2 tiene dos salidas independientes que se activan cuando el botón #2 es presionado. La primera salida es un cierre de contacto momentáneo, con intención de abrir y cerrar una puerta de garaje. Éste es la salida primaria y no puede cambiarse o reconfigurarse. La segunda es una salida transistorizada de (-) 500 mA que proporciona el control de una zona o de la iluminación de una Entrada/Salida.

• Si no está usando el relevador para el Canal 3, puede escoger cambiar la salida del transistor (-) por el relevador. En este caso tendrá dos salidas de contactos cada vez que el botón # 2 sea presionado. El contacto estándar de cierre momentáneo y TAMBIÉN el relevador tipo C que se energizara automáticamente durante 3 minutos cada vez que la puerta de la cochera es abierta o cerrada.

Para cambiar entre salida de transistor y salida de relevador.

Paso 1) Mientras observa el LED en el receptor del CE II, presione y SOSTENGA el botón 1 y 3 simultáneamente en el control remoto hasta que el LED en el receptor de CE II se ilumine (Aprox. 5 segundos).

Paso 2) Para obtener una salida de relevador en el canal 2 presione DOS VECES el botón de programación en el receptor del CE II, para obtener una salida de transistor presione UNA VEZ (modo de fábrica)

Paso 3) Espere 10 segundos y el CE II automáticamente reconfigurará las salidas.

NOTA - Aún si cambia las salidas, el botón de pánico seguirá en funcionamiento SI PRESIONA Y SOSTIENE el botón #3 durante tres segundos.

IMPORTANTE
Esta función no trabajará si está usando un CADDX 8980E o un DSC 1550

Garantía Limitada Street Smart

Street Smart, una División de Pittway Corporation, y sus divisiones, subsidiarias y afiliados ("Vendedores"), 12925 Brook Printer Place, Suite 410 Poway, California 92064, garantiza que sus productos están en conformidad con sus propios planes y

especificaciones y están libres de defectos en materiales y mano de obra bajo condiciones de uso y servicio normal durante 24 meses desde la fecha de control en el sello del producto o, durante 12 meses a partir de la fecha de compra original para productos que no tienen un sello con fecha de Smart Street, a menos que las instrucciones de instalación o el catálogo dispongan de un periodo más corto; en dicho caso el periodo más corto aplicará. La obligación del vendedor será limitada a la reparación o reemplazo, con opción, libre del cargo de los materiales o mano de obra, cualquier producto que se pruebe no esté en conformidad con las especificaciones del vendedor o se pruebe defectuoso en materiales o mano de obra bajo condiciones de uso y servicio normales. El vendedor no tendrá la obligación bajo esta Garantía Limitada o alguna otra si el producto es alterado o inadecuadamente reparado o por mal mantenimiento de cualquier persona ajena al servicio de reparación de Street Smart. Para el servicio de la garantía, regrese el producto con el transporte pagado por adelantado, a Street Smart Factory Service, 12925 Brook Printer Place, Ste. 410, Poway, California 92064.

NO HAY NINGUNA GARANTÍA, EXPRESA O IMPLÍCITA, DE MERCADOTECNIA O ADAPTACIÓN PARA UN PROPÓSITO DETERMINADO O DE ALGÚN OTRO TIPO, QUÉ SE EXTIENDA MÁS ALLÁ DE LA DESCRIPCIÓN DE LA PRESENTE. EN NINGÚN CASO EL VENDEDOR SERÁ RESPONSABLE PARA CON NADIE POR CUALQUIER CONSECUENCIA O DAÑO INCIDENTAL POR LO NO CONTEMPLADO EN ESTA O CUALQUIER OTRA GARANTÍA, EXPRESA O IMPLÍCITA, O SOBRE CUALQUIER OTRA BASE U OBLIGACIÓN, AUN CUANDO LA PÉRDIDA O DAÑOS SEAN CAUSADOS POR FALLA O NEGLIGENCIA DEL VENDEDOR.

El Vendedor no garantiza que los productos que vende no pueden ser comprometidos o evitados; que los productos prevendrán cualquier lesión personal o pérdida de propiedad por robo, allanamiento de morada, fuego u otro; o que los productos puedan en todos los casos proporcionar advertencia adecuada o protección. El Cliente entiende que una alarma propiamente instalada y mantenida puede sólo reducir el riesgo de un allanamiento de morada, robo, fuego u otros eventos que ocurrirían sin proporcionar una alarma, pero no es un seguro o una garantía que cosas así no ocurrirán o que no habrá ninguna lesión personal o pérdida de propiedad como resultado. POR CONSIGUIENTE, EL VENDEDOR NO TENDRÁ LA OBLIGACIÓN POR CUALQUIER LESIÓN PERSONAL, DAÑO DE PROPIEDAD O PÉRDIDA BASADA EN UNA DEMANDA POR FALLA DEL PRODUCTO AL NO DAR LA ADVERTENCIA. SIN EMBARGO, SI EL VENDEDOR SE CONSIDERA RESPONSABLE, DIRECTAMENTE O INDIRECTAMENTE, PARA CUALQUIER PÉRDIDA O DAÑO QUE SE ORIGINE BAJO ESTA GARANTÍA LIMITADA U OTRA, SIN TENER EN CUENTA LA CAUSA O EL ORIGEN, LA OBLIGACIÓN MÁXIMA DEL VENDEDOR NO EXCEDERÁ EL PRECIO DE LA COMPRA DEL PRODUCTO QUE SERÁ EL REMEDIO COMPLETO Y EXCLUSIVO CONTRA EL VENDEDOR EN CUALQUIER CASO. Esta garantía reemplaza cualquier garantía anterior y es la única garantía hecha por el Vendedor o este producto. Ningún aumento o alteración, escrita o verbal, de las obligaciones de esta Garantía Limitada es autorizada.